Revize	Datum	Popis	Schválil	Podpis

Vypracoval: Ing. Lukáš Jedlička	Podpis	Intesys Hájecká 1303/6, 618 00 Brno
Kontroloval: Milan Nohel	Podpis	
Schválil: Ing. Ondřej Peňáz	Podpis	
Kraj: Jihomoravský kraj		
Objednatel: Správa železniční dopravní cesty, státní organizace Dlážděná 1003/7, 110 00 Praha 1, Stavební správa východ.		Číslo zakázky:
		Datum: 12/2019
Stavba: Modernizace a elektrizace trati Hrušovany u Brna – Židlochovice		Stupěň zakázky: DSPS
		Formát: A4
PS/SO: PS 03-05-02 žst. Židlochovice, doplnění DDTS ŽDC		Počet listů: 25
		Část dokumentace: D.3.1.2
Název: Žst. Židlochovice, Rozvádeč RDD		Příloha číslo: 2

Záložka / List	Označení listu
Obsah	1
Umístění Rozváděče RDD v žst. Židlochovice	2
Pohled na rozváděč	3
Uspořádání prvků - OCELOPLECH	4
Silové obvody	5
Silové obvody	6
Napájení 24VDC	7
PLC - napájení	8
PLC - komunikace	9
Signalizace přes oddělovací relé	10
PLC - Binární vstupy	11
PLC - Binární vstupy	12
PLC - Binární vstupy	13
PLC - Binární vstupy	14
PLC - Binární výstupy	15
Zapojení výstupů	16
PLC - Analogové vstupy	17
Komunikace M-BUS	18
Komunikace	19
Výkres svorek	20
Výkres svorek	21
Výkres svorek	22
Rozvaděč RDD, Výpis PLC	23
Výpis kabelů	24
Výpis materiálu RDD	25

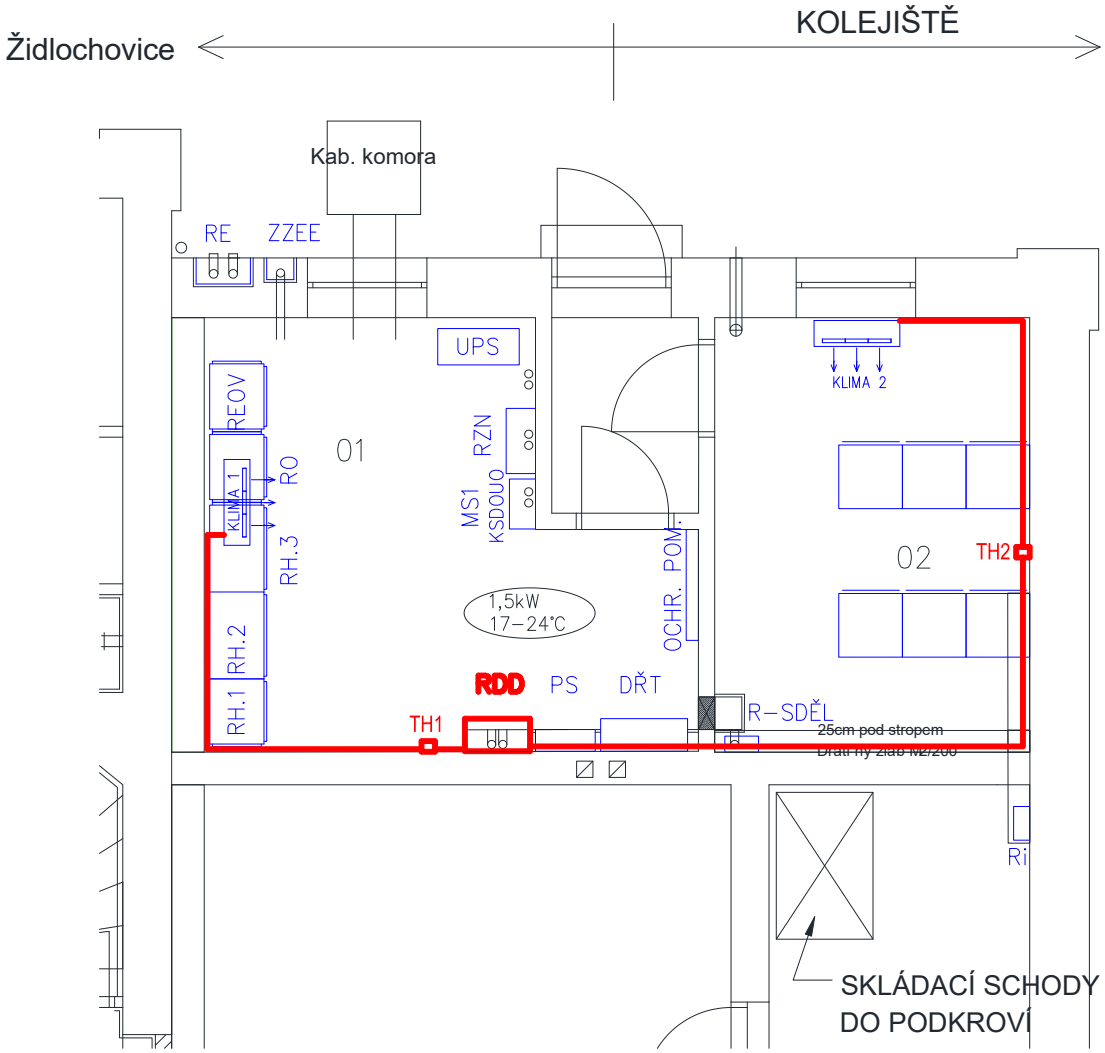

LEGENDA MÍSTNOSTÍ

ČÍSLO	ÚČEL MÍSTNOSTI
01	ROZVODNA VN
02	SDĚLOVACÍ MÍSTNOST

Intesys Hájecká 1303/6, 618 00 Brno	Vypracoval: Ing. Lukáš Jedlička	Kontroloval: Milan Nohel	Schválil: Ing. Ondřej Peňáz	List: 2 z 25	Revize:
	Datum: 12/2019	PS/SO: PS 03-05-02 žst. Židlochovice, doplnění DDTS ŽDC			
	Rozvaděč: RDD	**Název: Umístění Rozváděče RDD v žst. Židlochovice**			

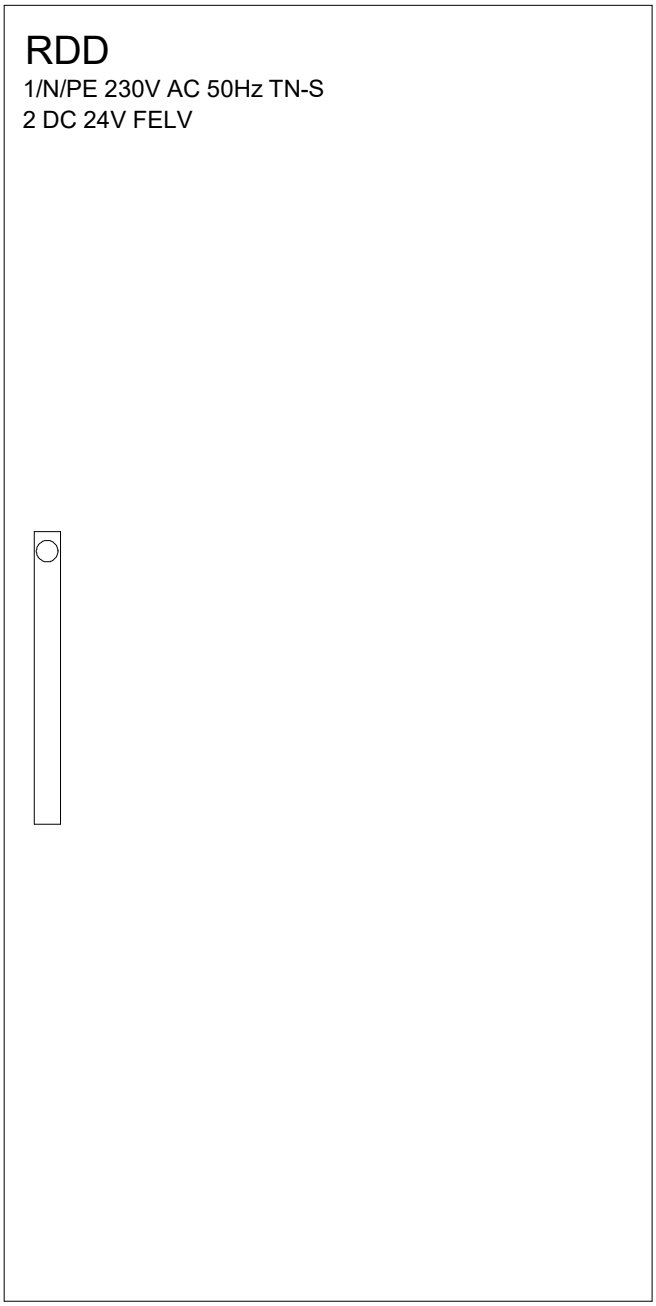

ROZVADĚČ:	RDD
ROZMĚRY:	1200v x 600š x 300h
KRYTÍ:	IP54/20
PŘÍVODY A VÝVODY:	Spodem
UCHYCENÍ DVEŘÍ:	Vpravo

NAPĚŤOVÁ SOUSTAVA:

1/N/PE AC 50Hz 230V TN-S
2 DC 24V FELV

OCHRANA PŘED ÚRAZEM ELEKTRICKÝM PROUDEM
DLE ČSN 33 2000-4-41 ed.3
ZÁKLADNÍ: IZOLACÍ ŽIVÝCH ČÁSTÍ, PŘEPÁŽKAMI, KRYTY
PŘI PORUŠE: AUTOMATICKÝM ODPOJENÍM OD ZDROJE V SÍTI TN
DOPLŇKOVÁ:

Měřítko: 1:7

Intesys Hájecká 1303/6, 618 00 Brno	Vypracoval: Ing. Lukáš Jedlička	Datum: 12/2019	List: 3 z 25
	Kontroloval: Milan Nohel	Schválil: Ing. Ondřej Peňáz	Revize:
	PS/SO: PS 03-05-02 žst. Židlochovice, doplnění DDTS ŽDC		
Rozvaděč: RDD	**Název: Pohled na rozváděč**		

-RDD

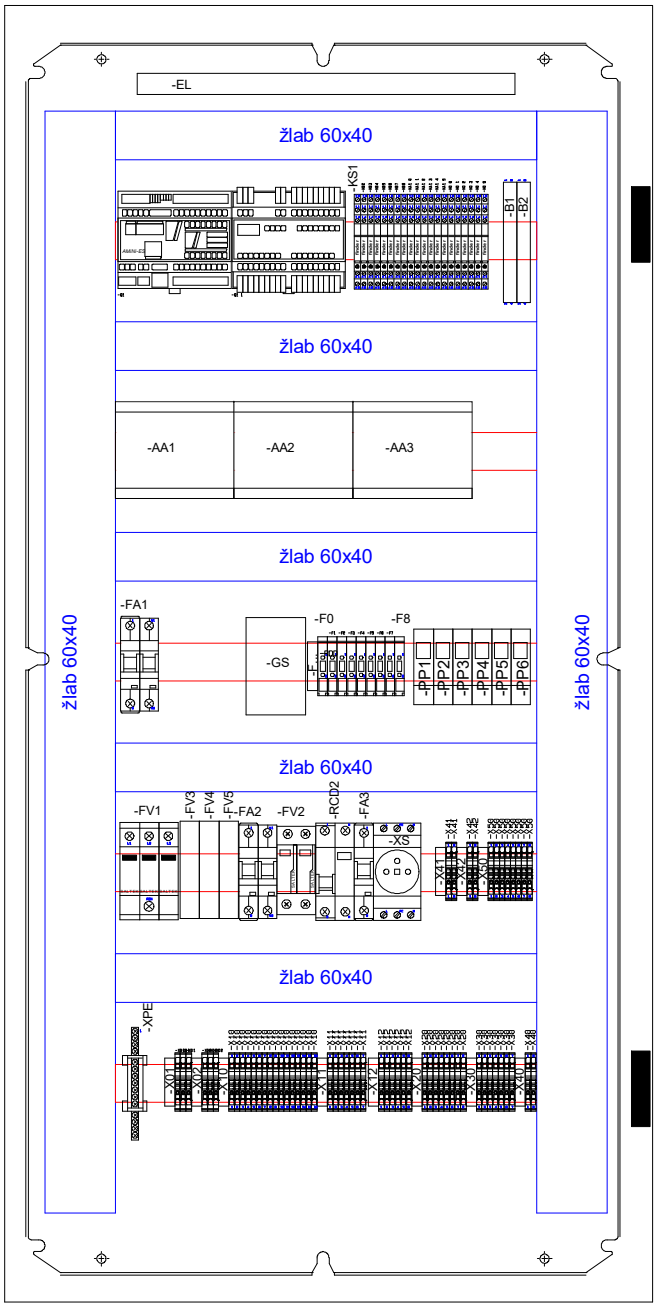

ROZVADĚČ:	RDD
ROZMĚRY:	1200v x 600š x 300h
KRYTÍ:	IP54/20
PŘÍVODY A VÝVODY:	Spodem
UCHYCENÍ DVEŘÍ:	Vpravo

NAPĚŤOVÁ SOUSTAVA:

1/N/PE AC 50Hz 230V TN-S
2 DC 24V FELV

OCHRANA PŘED ÚRAZEM ELEKTRICKÝM PROUDEM
DLE ČSN 33 2000-4-41 ed.3
ZÁKLADNÍ: IZOLACÍ ŽIVÝCH ČÁSTÍ, PŘEPÁŽKAMI, KRYTY
PŘI PORUŠE: AUTOMATICKÝM ODPOJENÍM OD ZDROJE V SÍTI TN
DOPLŇKOVÁ:

Měřítko: 1:7

Intesys Hájecká 1303/6, 618 00 Brno	Vypracoval: Ing. Lukáš Jedlička	Datum: 12/2019	List: 4 z 25
	Kontroloval: Milan Nohel	Schválil: Ing. Ondřej Peňáz	Revize:
	PS/SO: PS 03-05-02 žst. Židlochovice, doplnění DDTS ŽDC		
Rozvaděč: RDD	**Název: Uspořádání prvků - OCELOPLECH**		

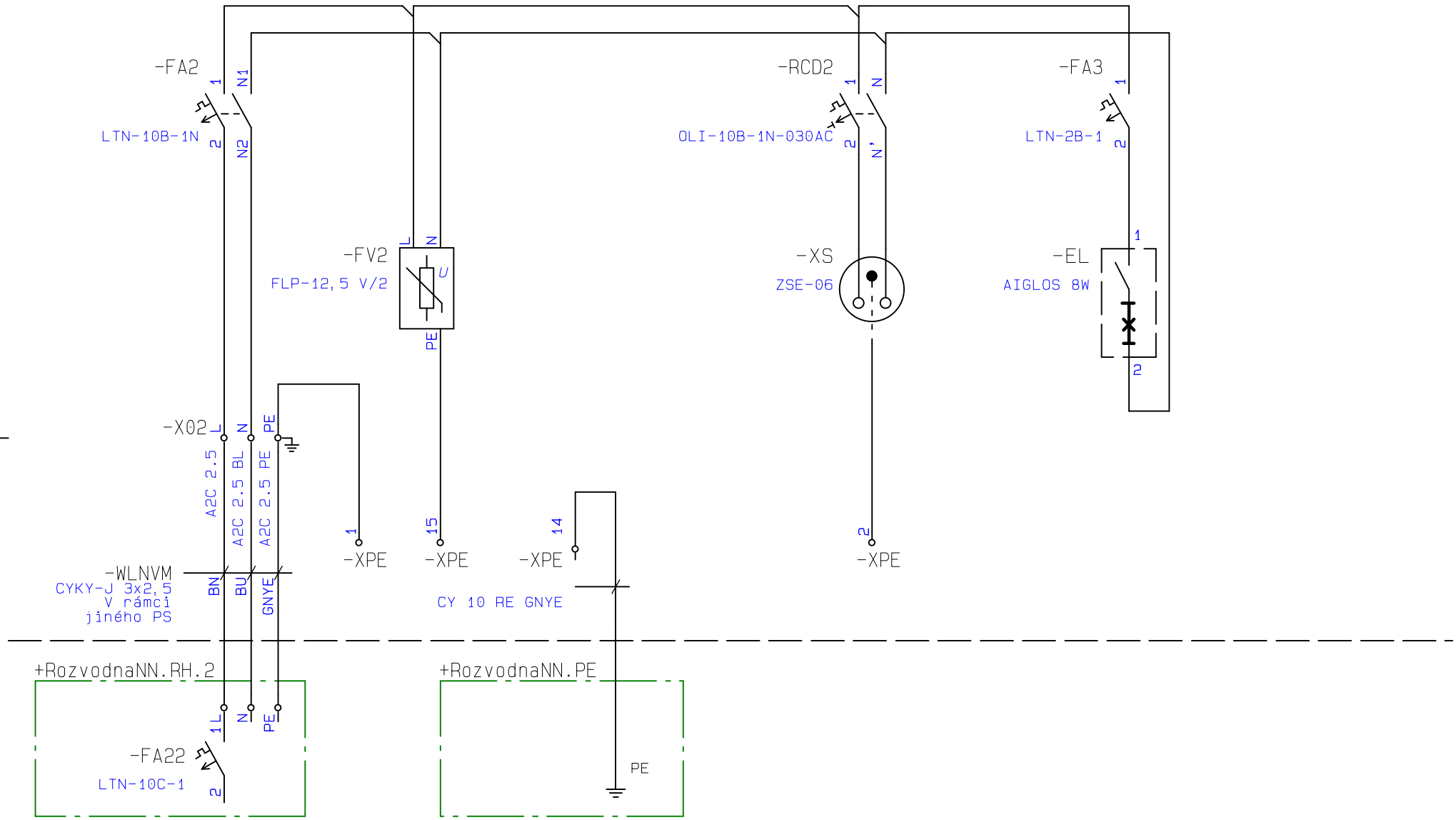

Intesys Hájecká 1303/6, 618 00 Brno	Vypracoval: Ing. Lukáš Jedlička	Kontroloval: Milan Nohel	Schválil: Ing. Ondřej Peňáz	List: 5 z 25	Revize:
	Datum: 12/2019	PS/SO: PS 03-05-02 žst. Židlochovice, doplnění DDTS ŽDC			
	Rozvaděč: RDD	**Název: Silové obvody**			

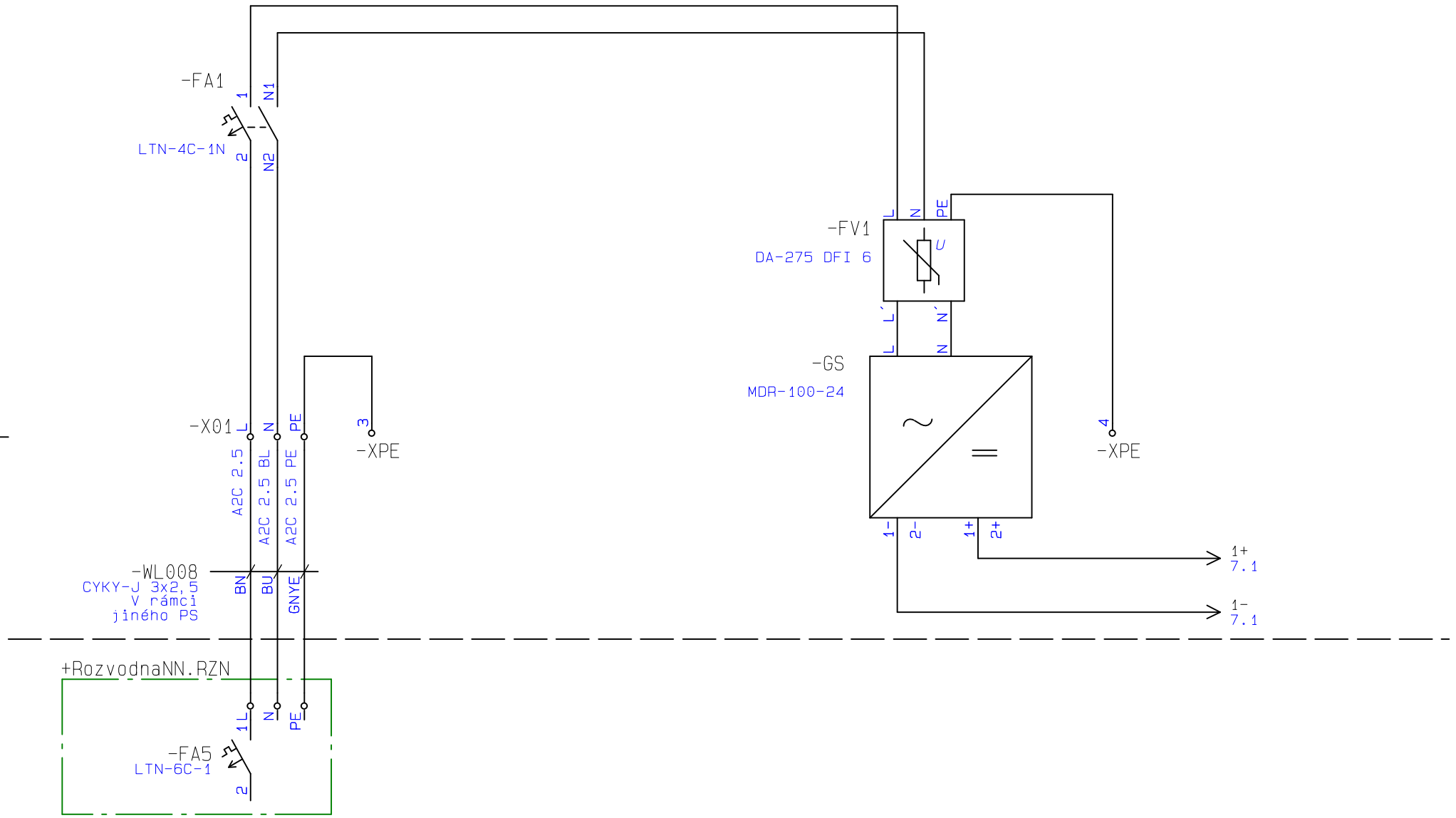

Intesys Hájecká 1303/6, 618 00 Brno	Vypracoval: Ing. Lukáš Jedlička	Kontroloval: Milan Nohel	Schválil: Ing. Ondřej Peňáz	List: 6 z 25	Revize:
	Datum: 12/2019	PS/SO: PS 03-05-02 žst. Židlochovice, doplnění DDTS ŽDC			
	Rozvaděč: RDD	**Název: Silové obvody**			

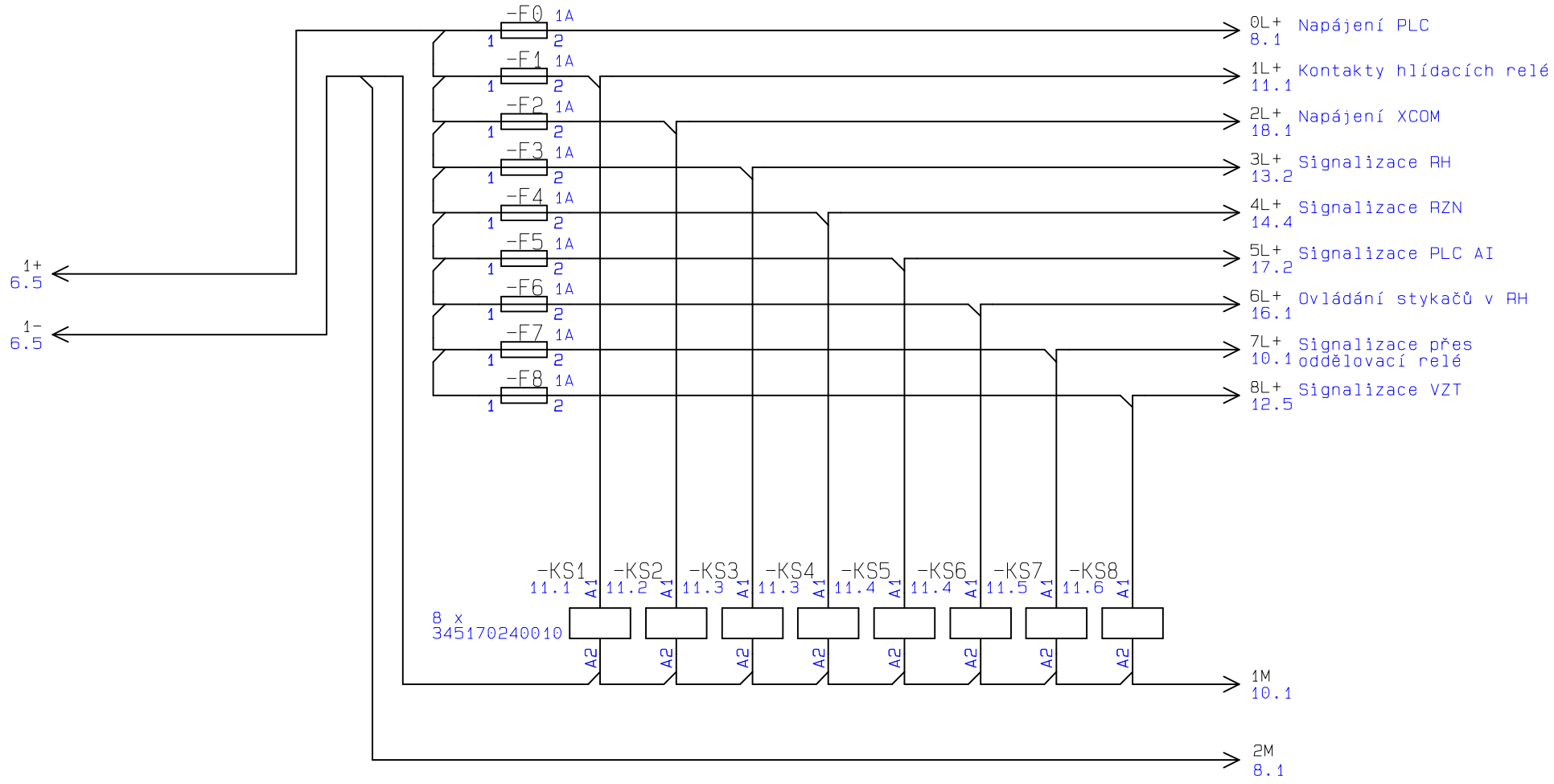

Intesys Hájecká 1303/6, 618 00 Brno	Vypracoval: Ing. Lukáš Jedlička	Kontroloval: Milan Nohel	Schválil: Ing. Ondřej Peňáz	List: 7 z 25	Revize:
	Datum: 12/2019	PS/SO: PS 03-05-02 žst. Židlochovice, doplnění DDTS ŽDC			
	Rozvaděč: RDD	**Název: Napájení 24VDC**			

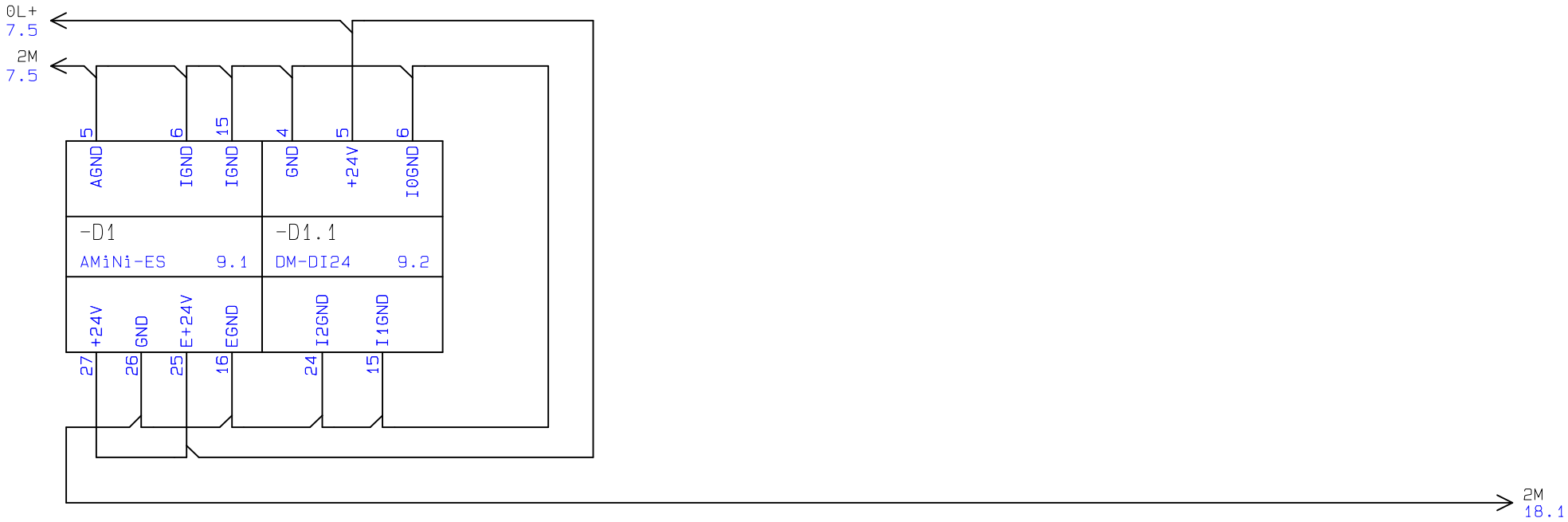

Intesys Hájecká 1303/6, 618 00 Brno	Vypracoval: Ing. Lukáš Jedlička	Kontroloval: Milan Nohel	Schválil: Ing. Ondřej Peňáz	List: 8 z 25	Revize:
	Datum: 12/2019	PS/SO: PS 03-05-02 žst. Židlochovice, doplnění DDTS ŽDC			
	Rozvaděč: RDD	**Název: PLC - napájení**			

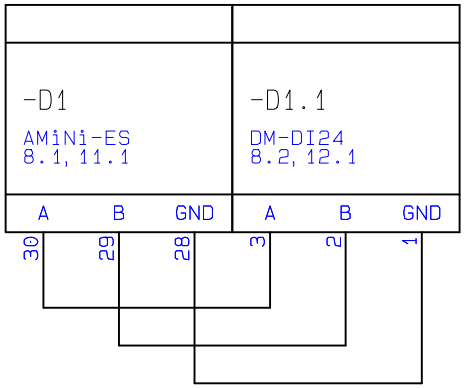

Intesys Hájecká 1303/6, 618 00 Brno	Vypracoval: Ing. Lukáš Jedlička	Kontroloval: Milan Nohel	Schválil: Ing. Ondřej Peňáz	List: 9 z 25	Revize:
	Datum: 12/2019	PS/SO: PS 03-05-02 žst. Židlochovice, doplnění DDTS ŽDC			
	Rozvaděč: RDD	**Název: PLC - komunikace**			

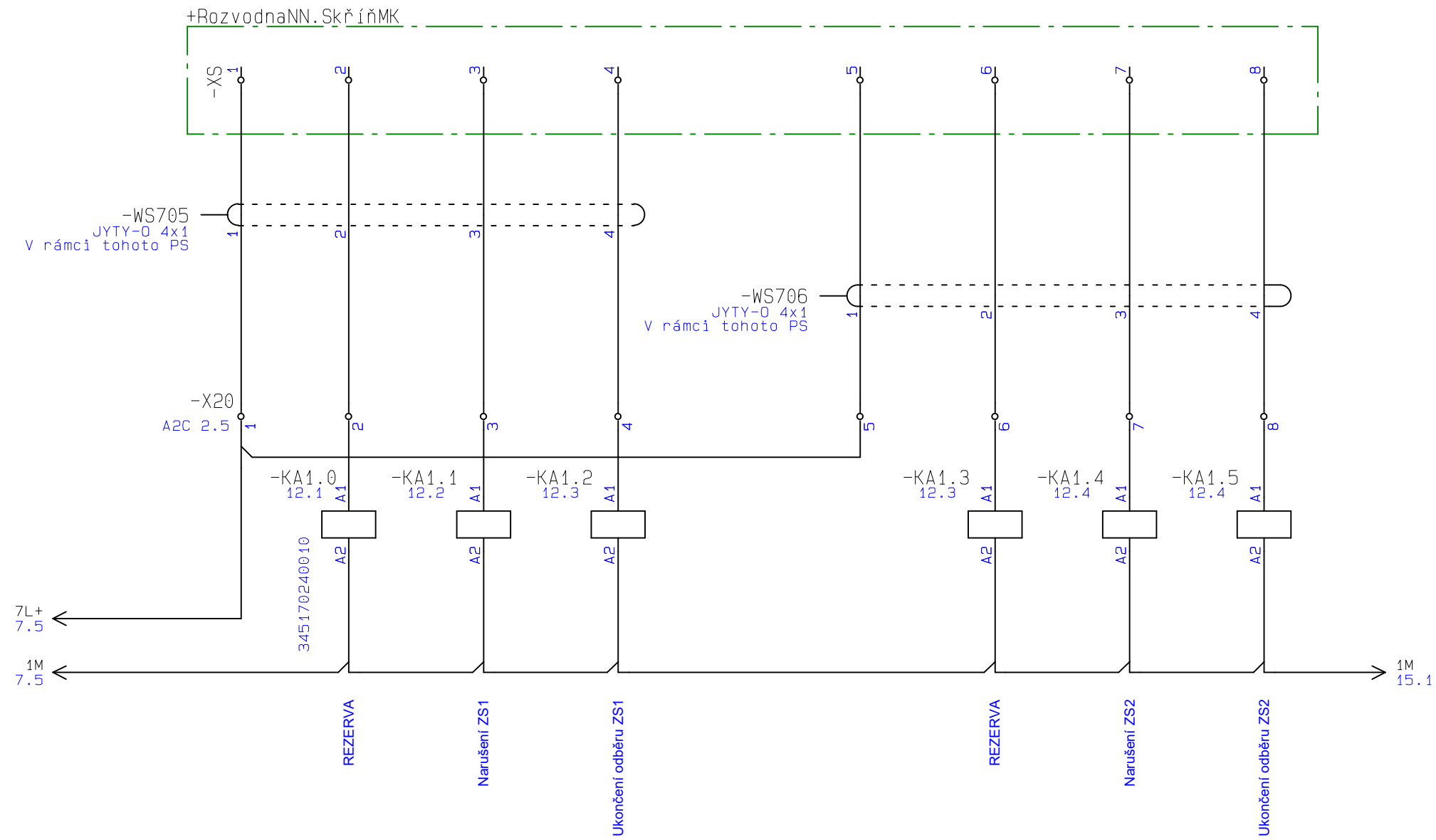

Intesys Hájecká 1303/6, 618 00 Brno	Vypracoval: Ing. Lukáš Jedlička	Kontroloval: Milan Nohel	Schválil: Ing. Ondřej Peňáz	List: 10 z 25	Revize:
	Datum: 12/2019	PS/SO: PS 03-05-02 žst. Židlochovice, doplnění DDTS ŽDC			
	Rozvaděč: RDD	**Název: Signalizace přes oddělovací relé**			

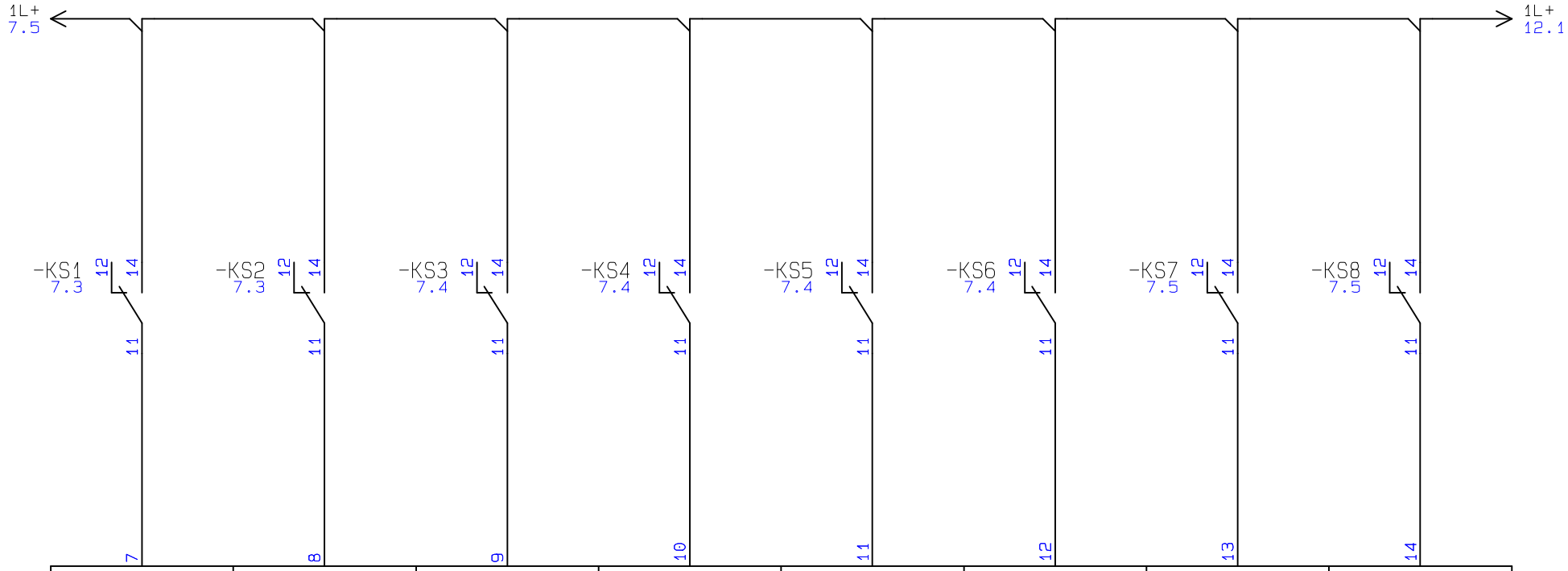

DI0.0	DI0.1	DI0.2	DI0.3	DI0.4	DI0.5	DI0.6	DI0.7
Napájení kontaktů hlídacích relé KS1 1=OK	Napájení XCOM KS2 1=OK	Napájení signalizace RH KS3 1=OK	Napájení signalizace RZN KS4 1=OK	Napájení signalizace PLC AI 1=OK	Napájení stykačů v RH 1=OK	Signalizace přes oddělovací relé 1=OK	Napájení signalizace VZT 1=OK
9.1, 15.1							

-D1
AMiNi-ES

Intesys
Hájecká 1303/6, 618 00 Brno

Vypracoval: Ing. Lukáš Jedlička	Kontroloval: Milan Nohel	Schválil: Ing. Ondřej Peňáz	List: 11 z 25	Revize:
Datum: 12/2019	PS/SO: PS 03-05-02 žst. Židlochovice, doplnění DDTS ŽDC			
Rozvaděč: RDD	**Název: PLC - Binární vstupy**			

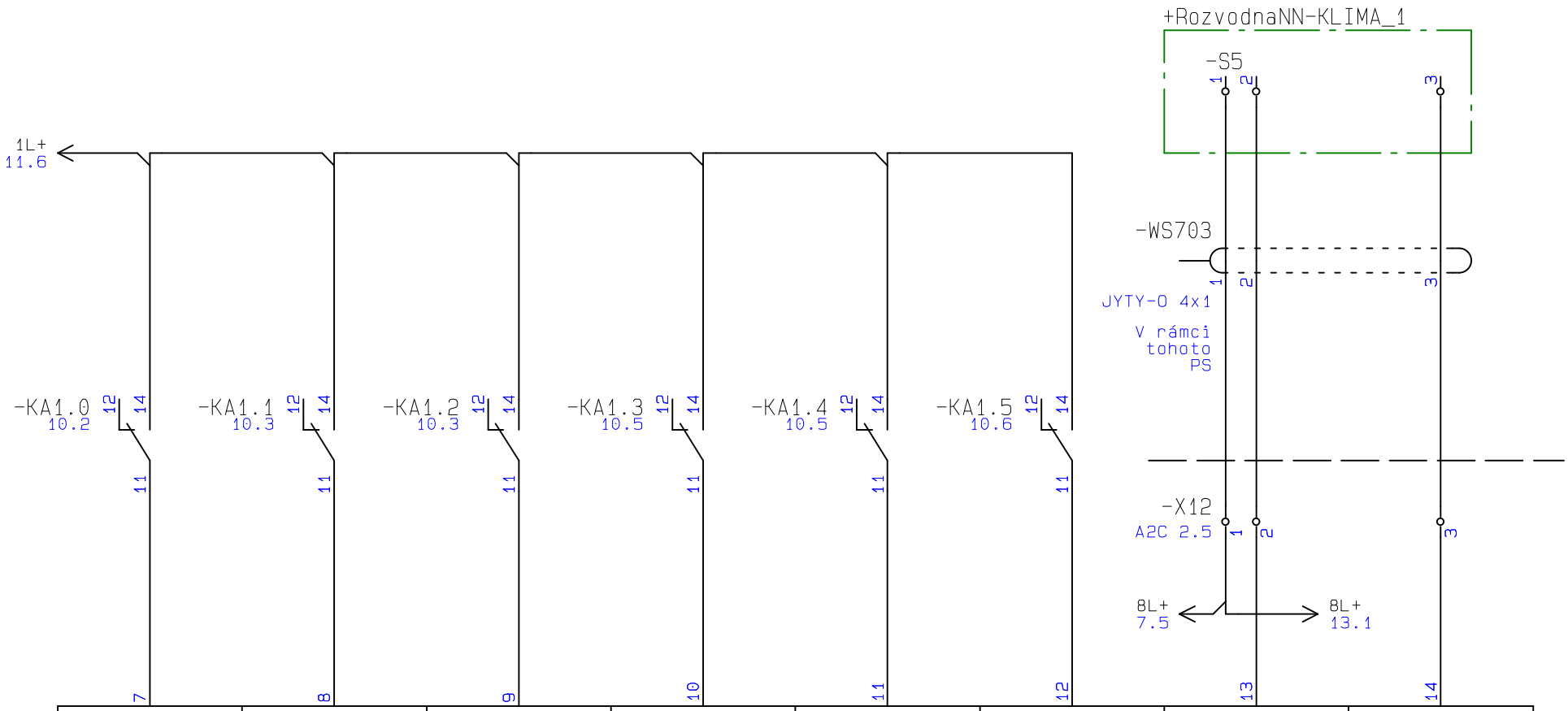

DI0	DI1	DI2	DI3	DI4	DI5	DI6	DI7
ZS1 REZERVA	Narušení ZS1	Ukončení odběru ZS1	ZS2 REZERVA	Narušení ZS2	Ukončení odběru ZS2	Klimatizace RozvNN - chod	Klimatizace RozvNN - porucha
9.2, 13.1							

-D1.1
DM-DI24

Intesys Hájecká 1303/6, 618 00 Brno	Vypracoval: Ing. Lukáš Jedlička	Kontroloval: Milan Nohel	Schválil: Ing. Ondřej Peňáz	List: 12 z 25	Revize:
	Datum: 12/2019	PS/SO: PS 03-05-02 žst. Židlochovice, doplnění DDTS ŽDC			
	Rozvaděč: RDD	**Název: PLC - Binární vstupy**			

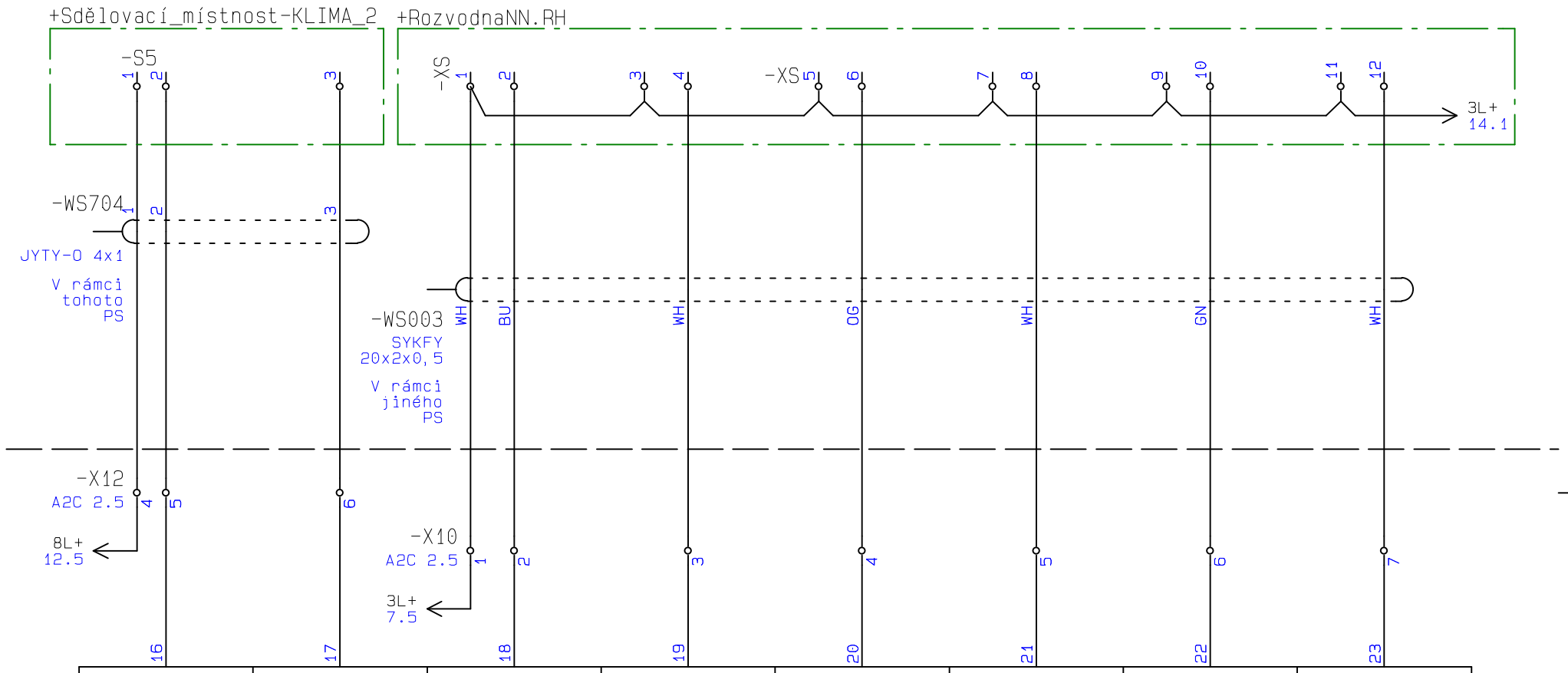

DI8	DI9	DI10	DI11	DI12	DI13	DI14	DI15
Klimatizace SdělM - chod	Klimatizace SdělM - porucha	RO Signalizace stavu kontaktů jističe	REOV Signalizace stavu kontaktů jističe	UPS Signalizace stavu kontaktů jističe	UPS Signalizace stavu kontaktů jističe	GSMR Signalizace stavu kontaktů jističe	REZERVA Signalizace stavu kontaktů jističe
12.1, 14.1							

-D1.1
DM-DI24

Intesys Hájecká 1303/6, 618 00 Brno	Vypracoval: Ing. Lukáš Jedlička	Kontroloval: Milan Nohel	Schválil: Ing. Ondřej Peňáz	List: 13 z 25	Revize:
	Datum: 12/2019	PS/SO: PS 03-05-02 žst. Židlochovice, doplnění DDTS ŽDC			
	Rozvaděč: RDD	**Název: PLC - Binární vstupy**			

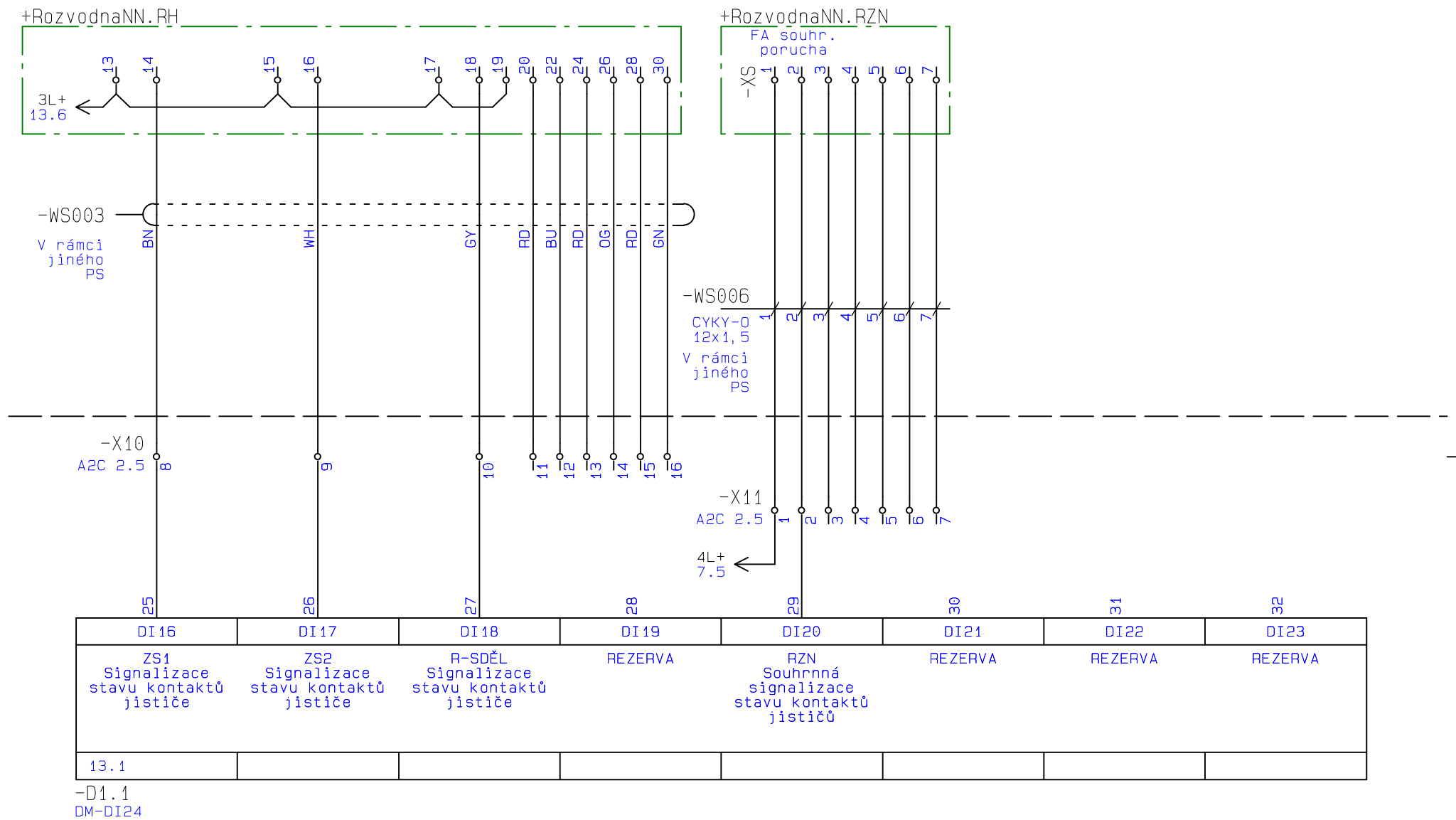

Intesys Hájecká 1303/6, 618 00 Brno	Vypracoval: Ing. Lukáš Jedlička	Kontroloval: Milan Nohel	Schválil: Ing. Ondřej Peňáz	List: 14 z 25	Revize:
	Datum: 12/2019	PS/SO: PS 03-05-02 žst. Židlochovice, doplnění DDTS ŽDC			
	Rozvaděč: RDD	**Název: PLC - Binární vstupy**			

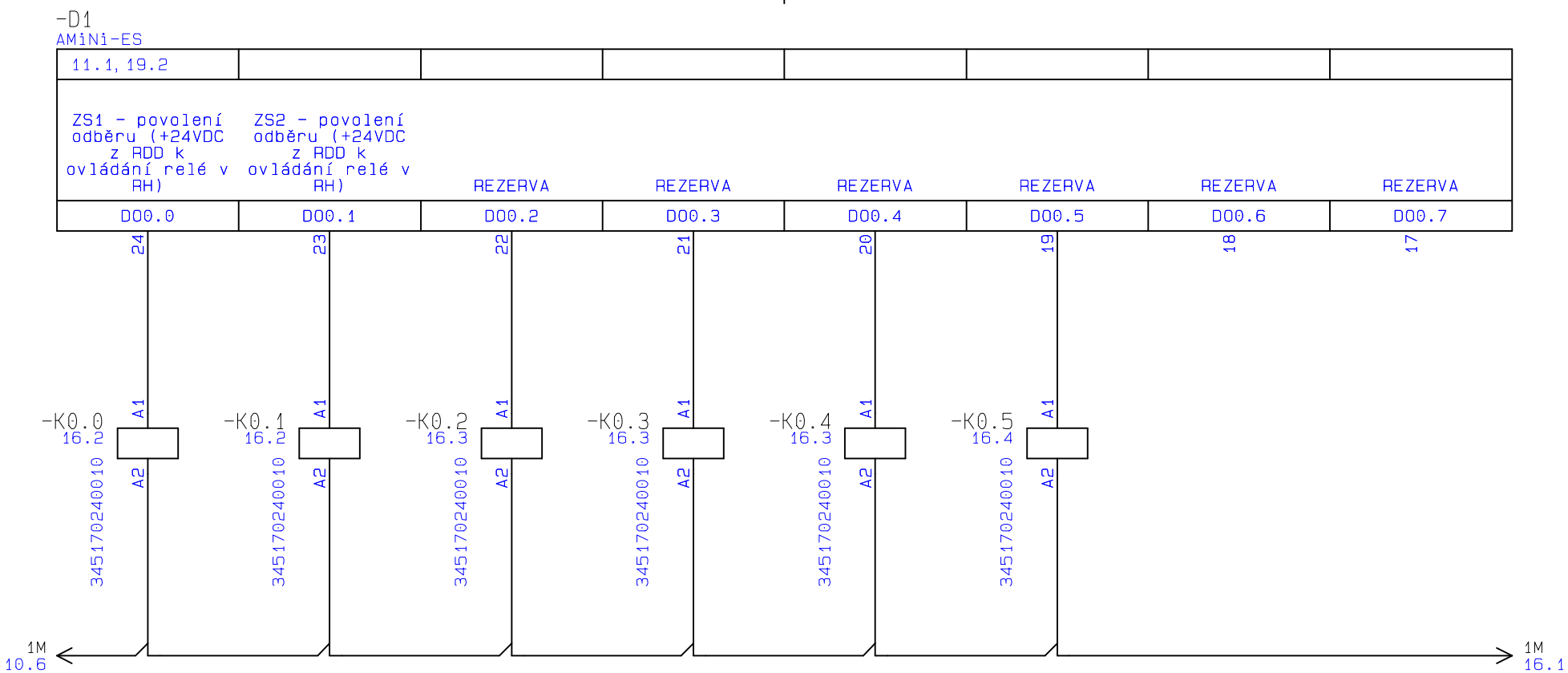

Intesys Hájecká 1303/6, 618 00 Brno	Vypracoval: Ing. Lukáš Jedlička	Kontroloval: Milan Nohel	Schválil: Ing. Ondřej Peňáz	List: 15 z 25	Revize:
	Datum: 12/2019	PS/SO: PS 03-05-02 žst. Židlochovice, doplnění DDTS ŽDC			
	Rozvaděč: RDD	**Název: PLC - Binární výstupy**			

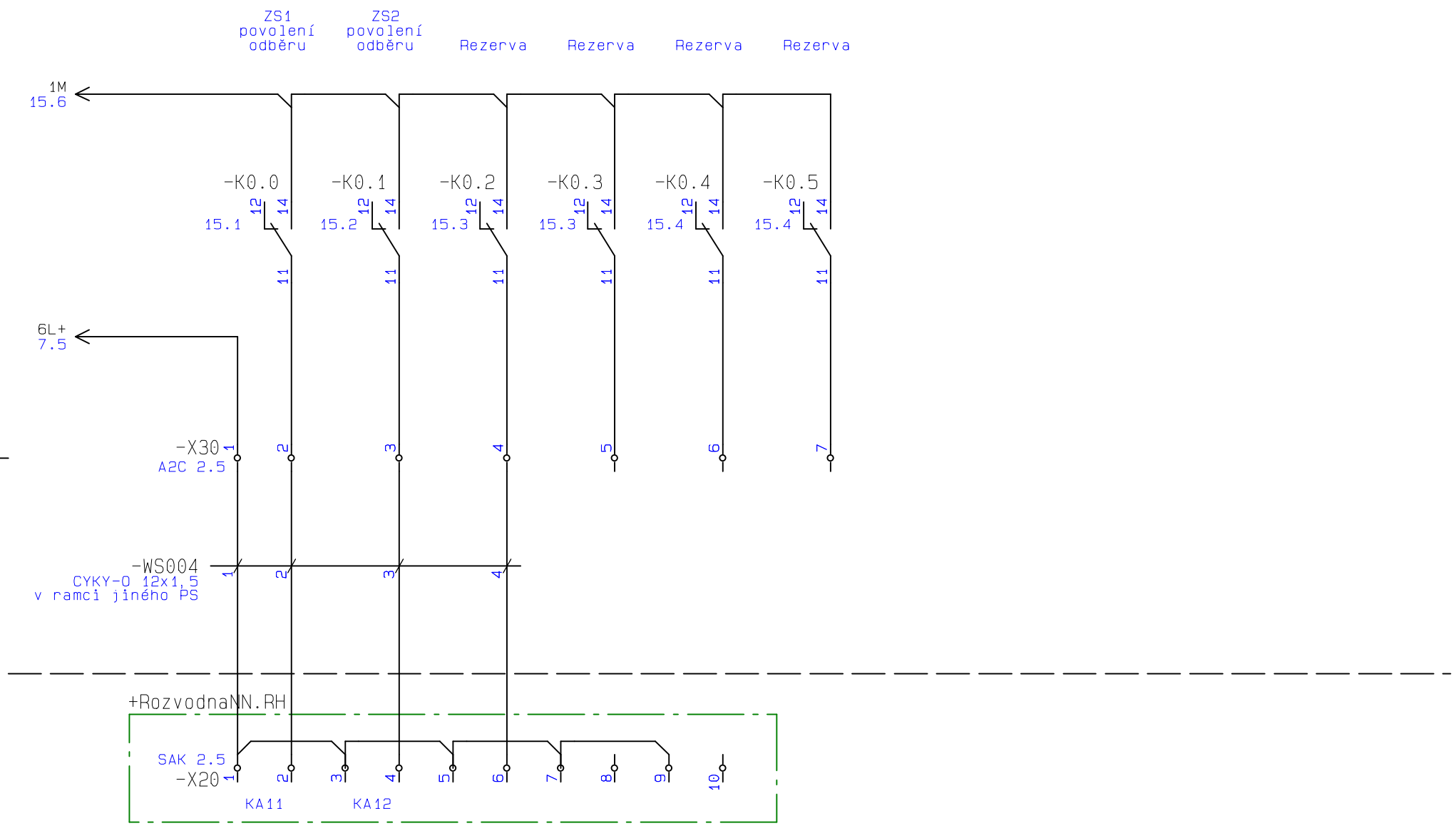

Intesys Hájecká 1303/6, 618 00 Brno	Vypracoval: Ing. Lukáš Jedlička	Kontroloval: Milan Nohel	Schválil: Ing. Ondřej Peňáz	List: 16 z 25	Revize:
	Datum: 12/2019	PS/SO: PS 03-05-02 žst. Židlochovice, doplnění DDTS ŽDC			
	Rozvaděč: RDD	**Název: Zapojení výstupů**			

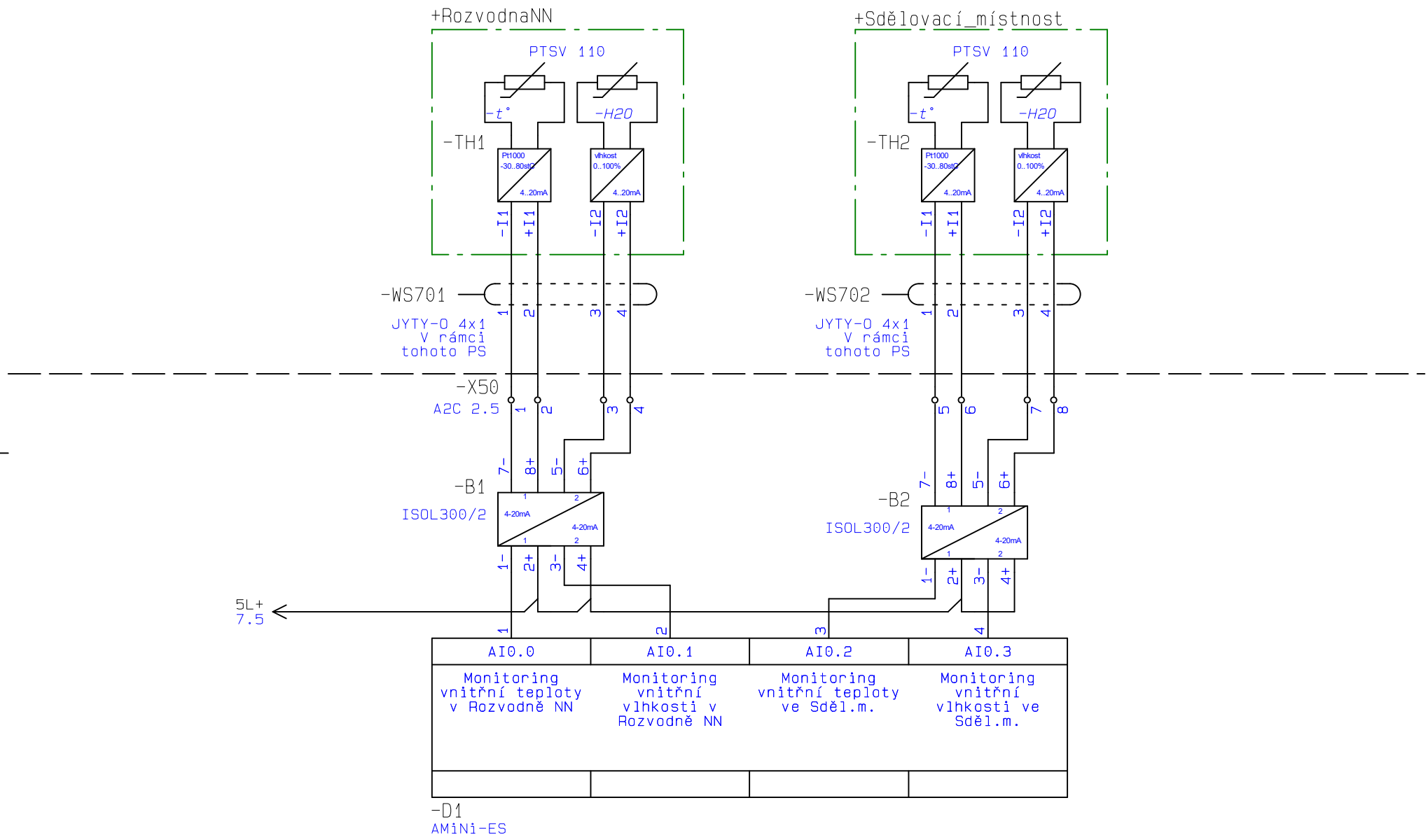

Intesys Hájecká 1303/6, 618 00 Brno	Vypracoval: Ing. Lukáš Jedlička	Kontroloval: Milan Nohel	Schválil: Ing. Ondřej Peňáz	List: 17 z 25	Revize:
	Datum: 12/2019	PS/SO: PS 03-05-02 žst. Židlochovice, doplnění DDTS ŽDC			
	Rozvaděč: RDD	**Název: PLC - Analogové vstupy**			

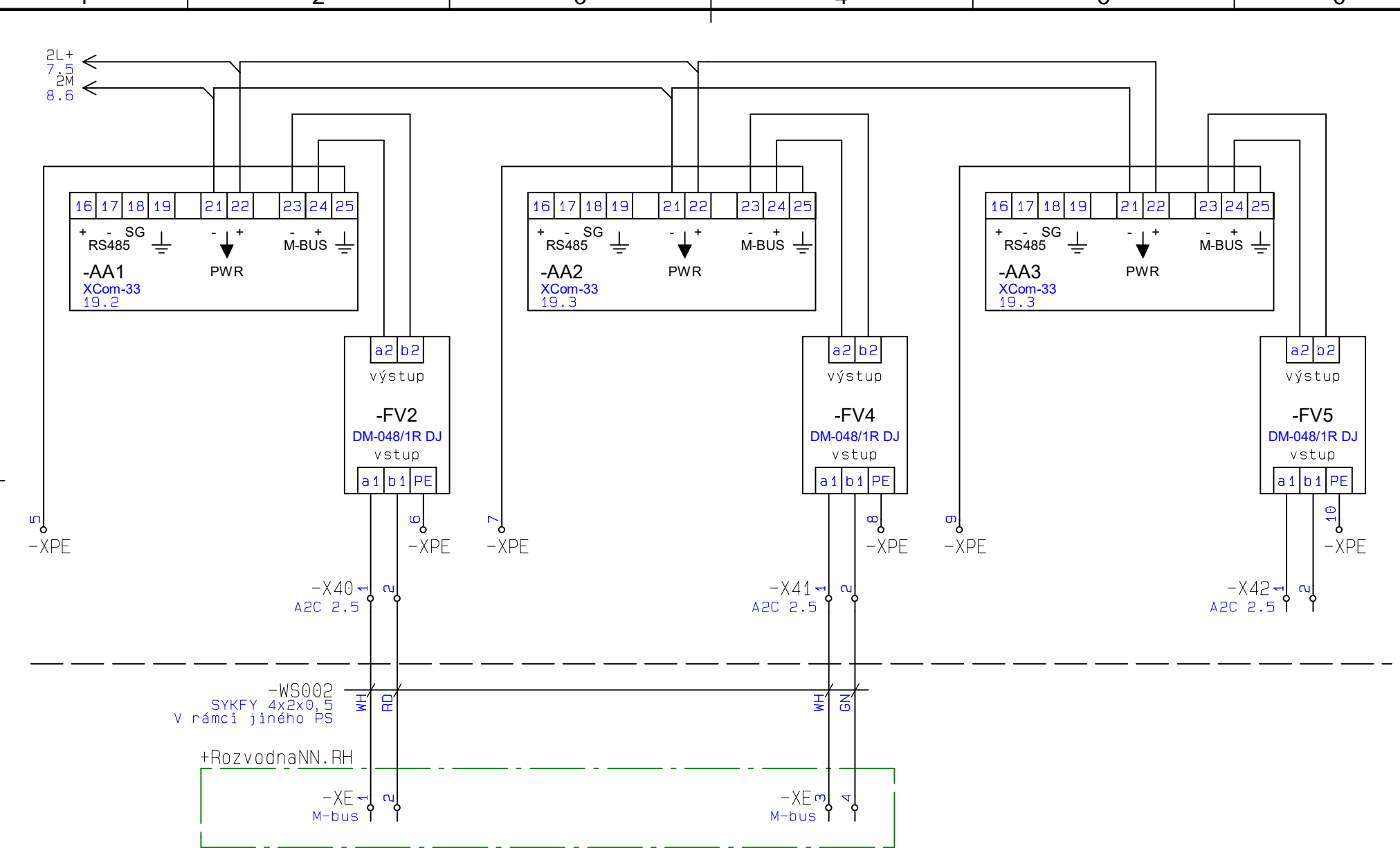

Intesys Hájecká 1303/6, 618 00 Brno	Vypracoval: Ing. Lukáš Jedlička	Kontroloval: Milan Nohel	Schválil: Ing. Ondřej Peňáz	List: 18 z 25	Revize:
	Datum: 12/2019	PS/SO: PS 03-05-02 žst. Židlochovice, doplnění DDTS ŽDC			
	Rozvaděč: RDD	**Název: Komunikace M-BUS**			

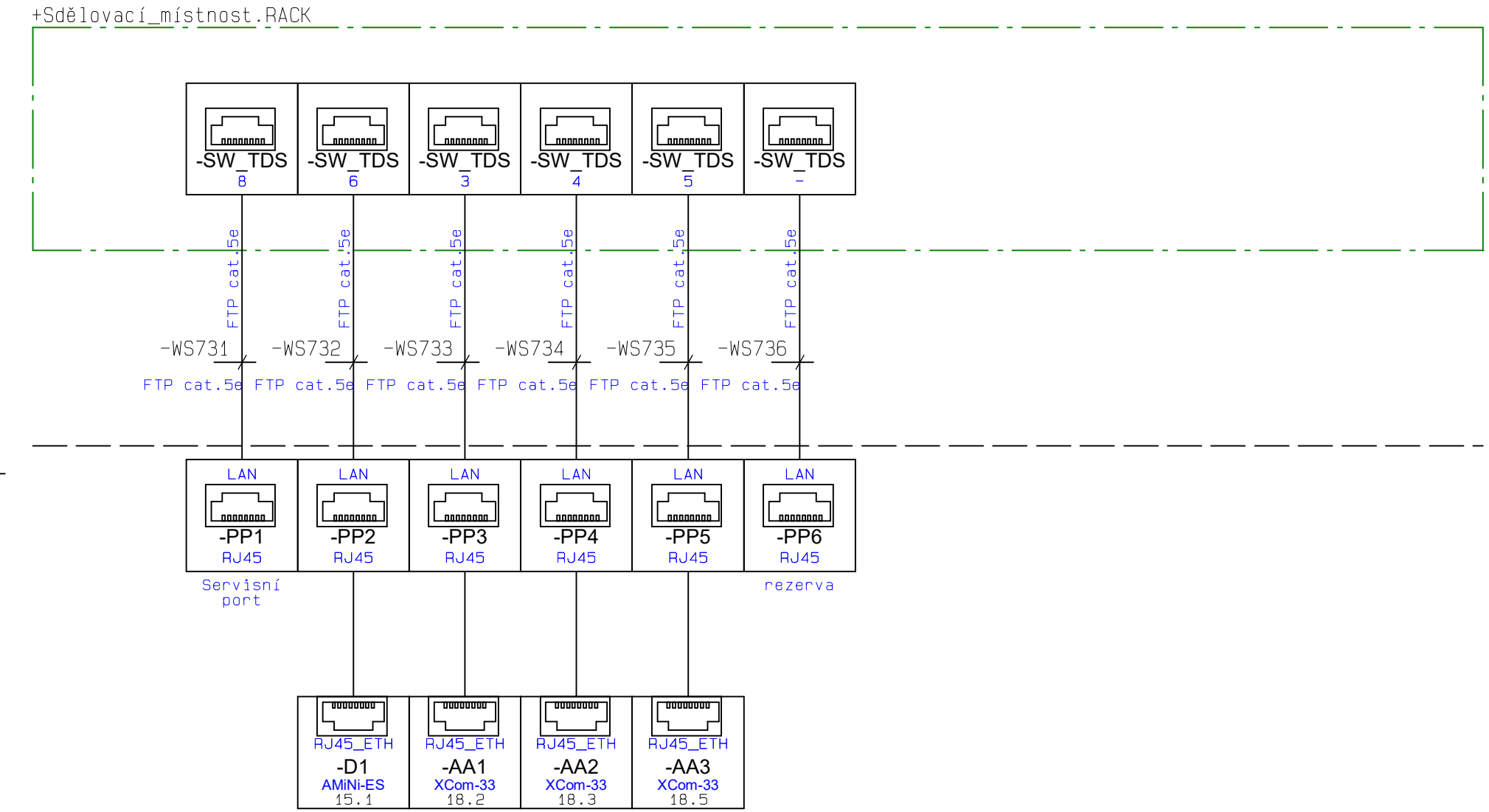

Intesys Hájecká 1303/6, 618 00 Brno	Vypracoval: Ing. Lukáš Jedlička	Kontroloval: Milan Nohel	Schválil: Ing. Ondřej Peňáz	List: 19 z 25	Revize:
	Datum: 12/2019	PS/SO: PS 03-05-02 žst. Židlochovice, doplnění DDTS ŽDC			
	Rozvaděč: RDD	**Název: Komunikace**			

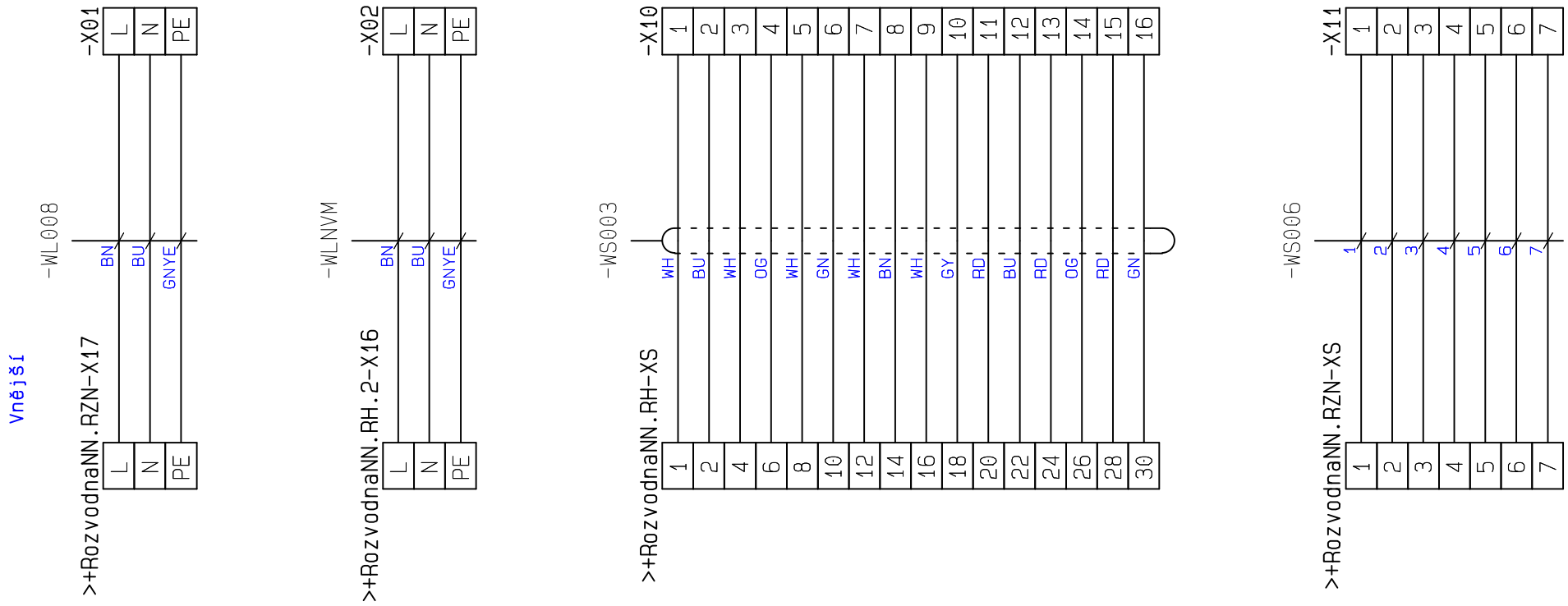

Intesys Hájecká 1303/6, 618 00 Brno	Vypracoval: Ing. Lukáš Jedlička	Kontroloval: Milan Nohel	Schválil: Ing. Ondřej Peňáz	List: 20 z 25	Revize:
	Datum: 12/2019	PS/SO: PS 03-05-02 žst. Židlochovice, doplnění DDTS ŽDC			
	Rozvaděč: RDD	**Název: Výkres svorek**			

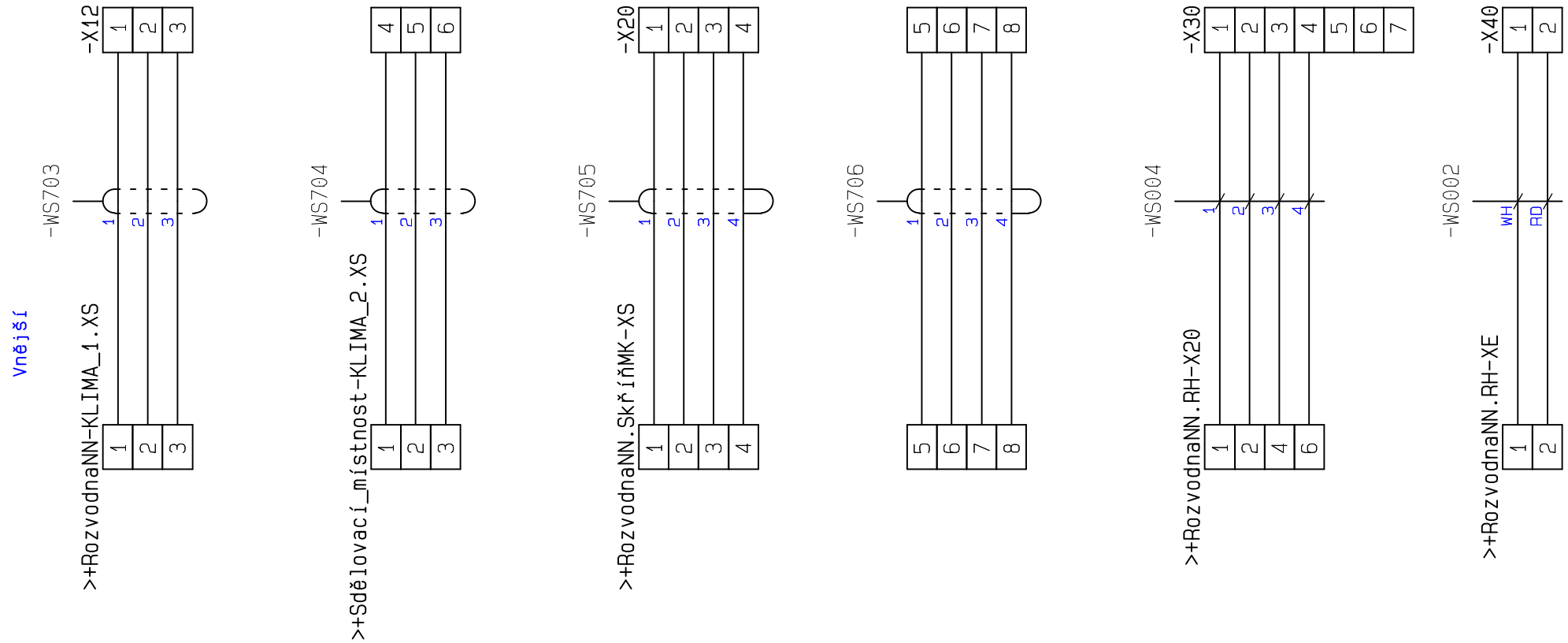

Intesys Hájecká 1303/6, 618 00 Brno	Vypracoval: Ing. Lukáš Jedlička	Kontroloval: Milan Nohel	Schválil: Ing. Ondřej Peňáz	List: 21 z 25	Revize:
	Datum: 12/2019	PS/SO: PS 03-05-02 žst. Židlochovice, doplnění DDTS ŽDC			
	Rozvaděč: RDD	**Název: Výkres svorek**			

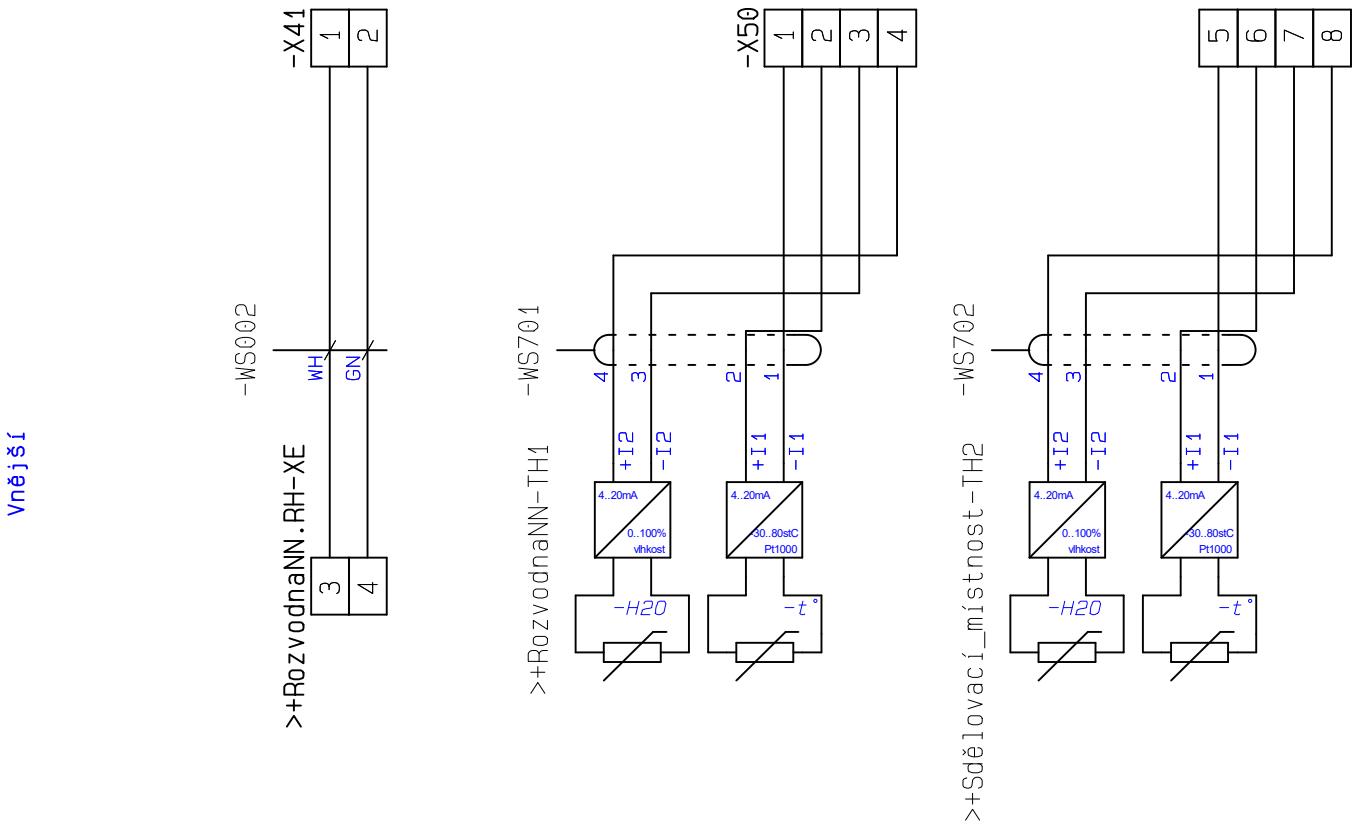

Intesys Hájecká 1303/6, 618 00 Brno	Vypracoval: Ing. Lukáš Jedlička	Kontroloval: Milan Nohel	Schválil: Ing. Ondřej Peňáz	List: 22 z 25	Revize:
	Datum: 12/2019	PS/SO: PS 03-05-02 žst. Židlochovice, doplnění DDTS ŽDC			
	Rozvaděč: RDD	**Název: Výkres svorek**			

VÝPIS PLC

PLC / VÝVODY				NAPOJENÍ PŘES	
PLC	I/O adresa	PLC svorka	Popis	Ref.zn.- Název : Vývod	přístroj: svorka
-D1	AI0.0	1	Monitoring vnitřní teploty v Rozvodně NN		-B1 :1-
-D1	AI0.1	2	Monitoring vnitřní vlhkosti v Rozvodně NN		-B1 :3-
-D1	AI0.2	3	Monitoring vnitřní teploty ve Sděl.m.		-B2 :1-
-D1	AI0.3	4	Monitoring vnitřní vlhkosti ve Sděl.m.		-B2 :3-
-D1	DI0.0	7	Napájení kontaktů hlídacích relé KS1 1=OK		-KS1 :11
-D1	DI0.1	8	Napájení XCOM KS2 1=OK		-KS2 :11
-D1	DI0.2	9	Napájení signalizace RH KS3 1=OK		-KS3 :11
-D1	DI0.3	10	Napájení signalizace RZN KS4 1=OK		-KS4 :11
-D1	DI0.4	11	Napájení signalizace PLC AI 1=OK		-KS5 :11
-D1	DI0.5	12	Napájení stykačů v RH 1=OK		-KS6 :11
-D1	DI0.6	13	Signalizace přes oddělovací relé 1=OK		-KS7 :11
-D1	DI0.7	14	Napájení signalizace VZT 1=OK		-KS8 :11
-D1	DO0.7	17	REZERVA		:
-D1	DO0.6	18	REZERVA		:
-D1	DO0.5	19	REZERVA		-K0.5 :A1
-D1	DO0.4	20	REZERVA		-K0.4 :A1
-D1	DO0.3	21	REZERVA		-K0.3 :A1
-D1	DO0.2	22	REZERVA		-K0.2 :A1
-D1	DO0.1	23	ZS2 - povolení odběru (+24VDC z RDD k ovládání relé v RH)		-K0.1 :A1
-D1	DO0.0	24	ZS1 - povolení odběru (+24VDC z RDD k ovládání relé v RH)		-K0.0 :A1
-D1.1	DI0	7	ZS1 REZERVA		-KA1.0 :11
-D1.1	DI1	8	Narušení ZS1		-KA1.1 :11
-D1.1	DI2	9	Ukončení odběru ZS1		-KA1.2 :11
-D1.1	DI3	10	ZS2 REZERVA		-KA1.3 :11
-D1.1	DI4	11	Narušení ZS2		-KA1.4 :11
-D1.1	DI5	12	Ukončení odběru ZS2		-KA1.5 :11
-D1.1	DI6	13	Klimatizace RozvNN - chod	-X12:2,-WS703:2,-XS:2	-XS :2
-D1.1	DI7	14	Klimatizace RozvNN - porucha	-X12:3,-WS703:3,-XS:3	-XS :3
-D1.1	DI8	16	Klimatizace SdělM - chod	-X12:5,-WS704:2,-XS:2	-XS :2
-D1.1	DI9	17	Klimatizace SdělM - porucha	-X12:6,-WS704:3,-XS:3	-XS :3
-D1.1	DI10	18	RO Signalizace stavu kontaktů jističe	-X10:2,-WS003:BU,-XS:2	-XS :2
-D1.1	DI11	19	REOV Signalizace stavu kontaktů jističe	-X10:3,-WS003:WH,-XS:4	-XS :4
-D1.1	DI12	20	UPS Signalizace stavu kontaktů jističe	-X10:4,-WS003:OG,-XS:6	-XS :6
-D1.1	DI13	21	UPS Signalizace stavu kontaktů jističe	-X10:5,-WS003:WH,-XS:8	-XS :8
-D1.1	DI14	22	GSMR Signalizace stavu kontaktů jističe	-X10:6,-WS003:GN,-XS:10	-XS :10
-D1.1	DI15	23	REZERVA Signalizace stavu kontaktů jističe	-X10:7,-WS003:WH,-XS:12	-XS :12
-D1.1	DI16	25	ZS1 Signalizace stavu kontaktů jističe	-X10:8,-WS003:BN,-XS:14	-XS :14
-D1.1	DI17	26	ZS2 Signalizace stavu kontaktů jističe	-X10:9,-WS003:WH,-XS:16	-XS :16
-D1.1	DI18	27	R-SDĚL Signalizace stavu kontaktů jističe	-X10:10,-WS003:GY,-XS:18	-XS :18
-D1.1	DI19	28	REZERVA		:
-D1.1	DI20	29	RZN Souhrnná signalizace stavu kontaktů jističů	-X11:2,-WS006:2,XS:2	-XS :2
-D1.1	DI21	30	REZERVA		:
-D1.1	DI22	31	REZERVA		:
-D1.1	DI23	32	REZERVA		:
					:
					:
					:
					:
					:
					:

KABEL			ODKUD		KAM			
Označení	Typ	Délka [m]	Ref. značení	Prvek	Ref. značení	Prvek	odkaz	Poznámka
-WL008	CYKY-J 3x2,5	15	+RozvodnaNN.RZN	-X17	+RozvodnaNN.RDD	-X01	6.2	V rámci jiného PS
-WLNVM	CYKY-J 3x2,5	15	+RozvodnaNN.RH.2	-X16	+RozvodnaNN.RDD	-X02	5.2	V rámci jiného PS
-WS002	SYKFY 4x2x0,5	15	+RozvodnaNN.RH	-XE	+RozvodnaNN.RDD	-X41	18.4	V rámci jiného PS
-WS003	SYKFY 10x3x0,5	0	+RozvodnaNN.RH	-XS	+RozvodnaNN.RDD	-X10	14.1	V rámci jiného PS
-WS004	CYKY-O 12x1,5	15	+RozvodnaNN.RH	-X20	+RozvodnaNN.RDD	-X30	16.2	v ramci jiného PS
-WS006	CYKY-O 12x1,5	15	+RozvodnaNN.RZN	-XS	+RozvodnaNN.RDD	-X11	14.4	V rámci jiného PS
-WS701	JYTY-O 4x1	15	+RozvodnaNN.RDD	-X50	+RozvodnaNN	-TH1	17.3	V rámci tohoto PS
-WS702	JYTY-O 4x1	15	+RozvodnaNN.RDD	-X50	+Sdělovací_místnost	-TH2	17.4	V rámci tohoto PS
-WS703	JYTY-O 4x1	20	+RozvodnaNN.RDD	-X12	+RozvodnaNN-KLIMA_1	-XS	12.5	V rámci tohoto PS
-WS704	JYTY-O 4x1	20	+RozvodnaNN.RDD	-X12	+Sdělovací_místnost-KLIMA_2	-XS	13.1	V rámci tohoto PS
-WS705	JYTY-O 4x1	20	+RozvodnaNN.SkříňMK	-XS	+RozvodnaNN.RDD	-X20	10.2	V rámci tohoto PS
-WS706	JYTY-O 4x1	20	+RozvodnaNN.RDD	-X20	+RozvodnaNN.SkříňMK	-XS	10.4	V rámci tohoto PS
-WS731	FTP cat.5e	20	+RozvodnaNN.RDD	-PP1	+Sdělovací_místnost.RACK	-SW_TDS	19.2	V rámci tohoto PS
-WS732	FTP cat.5e	20	+RozvodnaNN.RDD	-PP2	+Sdělovací_místnost.RACK	-SW_TDS	19.2	V rámci tohoto PS
-WS733	FTP cat.5e	20	+RozvodnaNN.RDD	-PP3	+Sdělovací_místnost.RACK	-SW_TDS	19.2	V rámci tohoto PS
-WS734	FTP cat.5e	20	+RozvodnaNN.RDD	-PP4	+Sdělovací_místnost.RACK	-SW_TDS	19.3	V rámci tohoto PS
-WS735	FTP cat.5e	20	+RozvodnaNN.RDD	-PP5	+Sdělovací_místnost.RACK	-SW_TDS	19.3	V rámci tohoto PS
-WS736	FTP cat.5e	20	+RozvodnaNN.RDD	-PP6	+Sdělovací_místnost.RACK	-SW_TDS	19.4	V rámci tohoto PS

Intesys
Hájecká 1303/6, 618 00 Brno

Vypracoval: Ing. Lukáš Jedlička | Kontroloval: Milan Nohel | Schválil: Ing. Ondřej Peňáz | List: 24 z 25 | Revize:

Datum: 12/2019 | PS/SO: PS 03-05-02 žst. Židlochovice, doplnění DDTS ŽDC

Rozvaděč: RDD | **Název: Výpis kabelů**

Výpis materiálu

TYP	POPIS	VÝROBCE	KS/M
AMiNi-ES	Řídicí systém	Amit	1
DM-DI24	Rozšiřující V/V modul 24(3x8)DI 24VAC/DC	Amit	1
FSF01	Axiální pojistka 5x20mm - 1 A	dodává GME	9
XCom-33	Komunikační jednotka pro sběr dat	Elsaco	3
93010024	Patice, DIN, 34, 1CO, 6-24V AC/DC, BO	Finder	20
345170240010	Relé úzké, DIN, 1CO/6A, 24V DC	Finder	20
SYKFY 10x3x0,5	Sdělovací kabel, stíněný	Lamela Electric	-
MDR-100-24	zdroj na DIN lištu s výkonem 96W; 230VAC/24VDC 4A	Mean-well	1
LTN-2B-1	Jistič 1P 2A B	OEZ	1
LTN-10B-1N	Jistič 1P+N 10A B	OEZ	1
LTN-4C-1N	Jistič 1P+N 4A C	OEZ	1
CS-PE15	Rozbočovací svorkovnice zelená 15x16mm2	OEZ	1
ZSE-06	Soklová zásuvka typ E přívod zhora i zdola	OEZ	1
OLI-10B-1N-030AC	Proudový chránič/jistič 30mA/AC 10A	OEZ	1
AIGLOS 8W	Svítidlo s vypínačem AIGLOS 8W, 230V AC, bílé IP20	PANLUX	1
ISOL300/2	Galvanické oddělení 4-20mA/4-20mA, dvoukanálový	Rawet	2
DA-275 DFI 6	Přepěťová ochrana, s přerušením napájení, 275V AC, 6A	Saltek	1
FLP-12,5 V/2	Svodič bleskových proudů, 1-fázový systém TN-S, 120kA	Saltek	1
DM-048/1R DJ	Přepěťová ochrana komunikačních linek M-Bus	Saltek	4
ASDRA400--	Kapsa na dokumentaci A4, barva RAL 7035, samolepící	Schrack	1
WST1206300	Rozvaděč WST IP65 1200x600x300 1křídlé dveře, včetně MD	Schrack	1
WSTWB006--	Ocelová příchytka nástěnná pro WST od výšky 1000 mm, 6	Schrack	1
SXKJ-5E-STP-BK-SA	Samořezný keystone CAT5E STP RJ45 (25286702)	Solarix	6
Držák na DIN lištu Solarix	Držák na DIN lištu pro jeden keystone	Solarix	6
SCHT 5 S	Držák popisů svorkovnice	Weidmüller	12
ASK1	Řadová svorka pojistková	Weidmüller	9
A2C 2.5	Průchozí řadová svorka A2C 2.5	Weidmüller	76
A2C 2.5 BL	Průchozí řadová svorka A2C 2.5, modrá	Weidmüller	2
A2C 2.5 PE	Průchozí řadová svorka A2C 2.5, žlutozelená	Weidmüller	2